Electrolux PROFESSIONAL

Pesukone
Compact Power
WP7-6

Compact Power - Sukupolvi 7000

Uuden sukupolven 7000 laite tarjoaa huippusuorituskykyä tilaa säästävässä koossa. Suunniteltu ja testattu mahdollisimman pitkää käyttöikää varten, ja sen käyttöikä on vaikuttavat 40 000 sykliä!
– Kestävä ja pitkäaikainen investointi

Pesukoneen optimoitu veden, energian ja pesuaineiden käyttö pitää elinkaarikustannukset mahdollisimman alhaisina - tarjoten säästöjä jokaisella pesukerralla.

Uusi ja ainutlaatuinen kosketusnäyttö UniVibe tarjoaa parhaan käyttökokemuksen. Compact Power tarjoaa rajattomasti mahdollisuuksia monenlaisiin käyttökohteisiin, kuten

- Kiinteistönhuolto ja siivous
- Talopesulat
- Hoivakodit, laitokset ja kunnalliset tilat
- Koulut ja päiväkodit
- Hotellit ja ravintolat

40,000 WASH CYCLES

Pisin käyttöikä: 40 000 sykliä.
Suunniteltu kestämään. Investointi, joka ansaitsee luottamuksesi käyttökerta toisensa jälkeen.

MINIMUM WATER USE

Vastuullisuutta koko pesuprosessiin. Tehokas vedenkäyttö auttaa vähentämään kulutusta vuosi vuodelta.

LOWEST RESIDUAL MOISTURE

Vain 40 %:n jäännöskosteus lyhentää kuivausaikaa, vähentää energiankulutusta ja nopeuttaa koko pyykinhuoltoprosessia.

SWEDISH ENGINEERING

Vuosikymmenten kokemus sekä jatkuva tutkimus- ja kehitystyö näkyvät pitkäikäisenä laatuna ja todistetusti luotettavana toimintana.

OnE Connected

Valvo ja hallitse pesulasi kaikkia toimintoja ja seuraa säästöjä sekä tuottavuutta. Milloin ja missä tahansa.

UNIVIBE

4,3" UniVibe-kosketuspaneeli tarjoaa vaivattoman käyttökokemuksen ja mahdollisuuden räätälöidä toiminnot juuri yrityksesi toimintaympäristöön sopiviksi.

Tärkeimmät tekniset tiedot		WP7-6
Nimelliskapasiteetti	kg/lb	6 / 13
Rummun tilavuus	litraa	55
Rummun halkaisija	ø mm	480
Kielet käytössä alusta alkaen		25
Linkous	kierr./min	1495
G-kerroin		600
Normaalit lämmitysvaihtoehdot	sähkö, kW	4.6

Kulutustiedot "ECO 60[1]		Täysi täyttö, 6 kg	Puolikas täyttö, 3 kg
Kokonaisaika	min	50	45
Veden kulutus (kylmä)	litraa	30	15
Energiankulutus (moottori / lämmitys)	kWh	0.18 / 0.66	0.18 / 0.33
Jäännöskosteus	%	40	41

1. Kylmän veden lämpötila 15 °C.

Sähköliitännät					
Lämmitysvaihtoehto	Verkkojännite	Hz	Lämmitysteho kW	Kokonaisteho kW	Suositeltava sulake A
Sähkölämmitteinen	220-240V 1N~	50/60	2.3/4.6[1]	2.6/4.9	13/25
	220-240 V 3~	50/60	4.6[1]	4,9	13
	380-415 V 3N~	50/60	4.6[1]	4,9	10
	400 V 3N~	50/60	3,2	3,5	10
	380-415 V 3~	50/60	3.4[1]	3.7	10
	440 V 3~	50/60	3,9	4,2	10
	480 V 3~	50/60	4,6	4,9	10
Lämmittämätön	220-480 V 1/1N/3/3N~	50/60	[2]	1,25	10

1. Nimellinen lämmitysteho.
2. Kokonaisteho ja suositeltu sulake eivät riipu lämmitystehosta näissä tapauksissa.

Vesi- ja höyryliitäntä[1]		
Vesiventtiilit	DN	20
Veden paine	kPa	200-600
Kapasiteetti, 300 kPa	l/min	20
Poistovesiliitin	ø mm	50/75
Tyhjennyskapasiteetti	l/min	170
Ulkoisen pesuaineannostelijan syöttö (kpl)		5
Äänitasot		
Ääniteho-/äänenpainetaso linkouksen aikana[2]	dB(A)	75.9/61.5
Ääniteho-/äänenpainetaso pesun aikana[2]	dB(A)	57/43
Lämmön luovutus		
% asennetusta tehosta, maks.		5
Kuljetustiedot[3]		
Paino	nettopaino, kg	111
Kuljetustilavuus	m^3	0.35
Lisävarusteet[4]		
Teräsjalusta		x
Letkusarjat vedelle tai höyrylle		x
Nukka-allas		x

1. Pesukoneessa on standardin EN 61770 mukainen tyypin AB takaisinvirtauksen estojärjestelmä.
2. Äänitehotasot mitattu standardin ISO 60704 mukaisesti.
3. Tiedot ovat keskimääräisiä. Pakattu paino / rahditustilavuus riippuu kokoonpanosta. Tarkat mitat saa logistiikkaosastolta.
4. x = Saatavilla.

Valmistettu standardien ISO 9001 ja ISO 14001 mukaisesti.
CB-hyväksyntä pienjännitedirektiivin ja S-hyväksyntä konedirektiivin mukaisesti. Suojausluokka IP X4D.
Hopeanharmaat ja tummansiniset värinäytteet ovat tilattavissa osanumerolla 472998313.

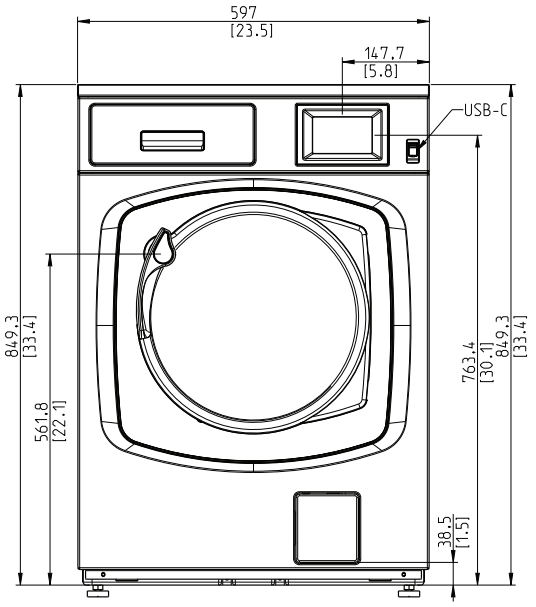
597
[23.5]
147.7
[5.8]
USB-C
849.3
[33.4]
561.8
[22.1]
763.4
[30.1]
849.3
[33.4]
38.5
[1.5]

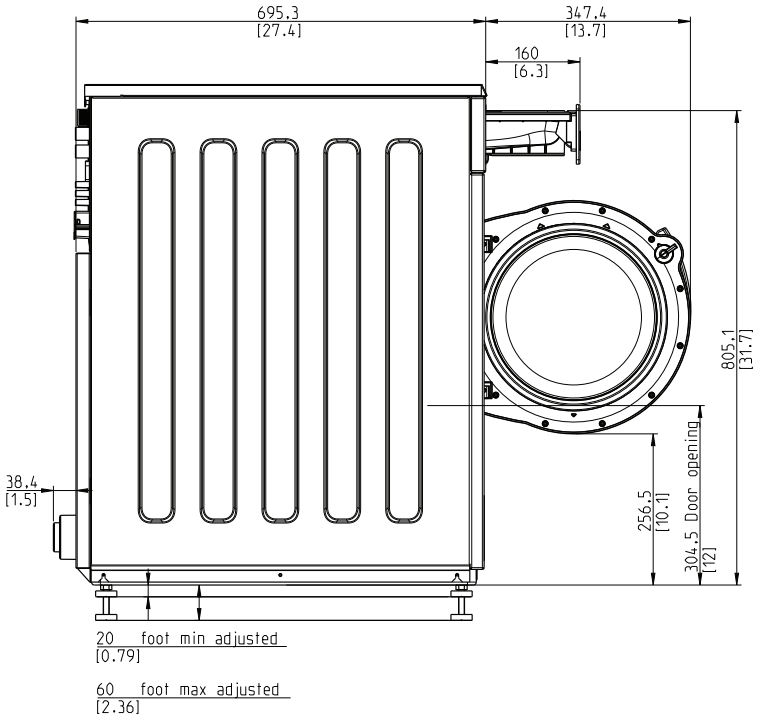
695.3
[27.4]
347.4
[13.7]
160
[6.3]
805.1
[31.7]
38.4
[1.5]
256.5
[10.1]
304.5 Door opening
[12]
20 foot min adjusted
[0.79]
60 foot max adjusted
[2.36]

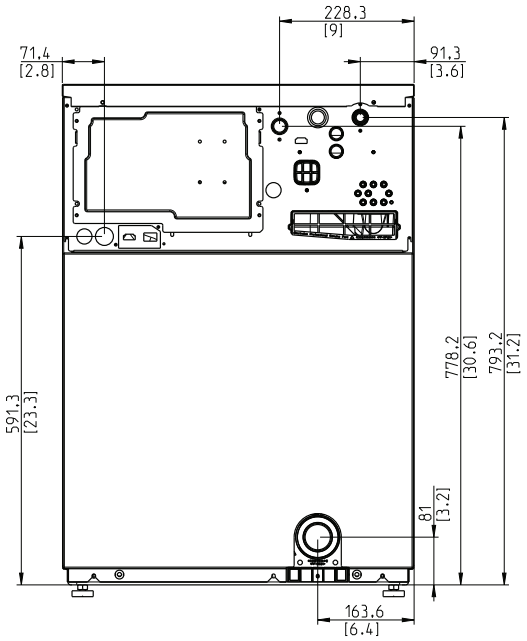
228.3
[9]
71.4
[2.8]
91.3
[3.6]
591.3
[23.3]
778.2
[30.6]
793.2
[31.2]
81
[3.2]
163.6
[6.4]

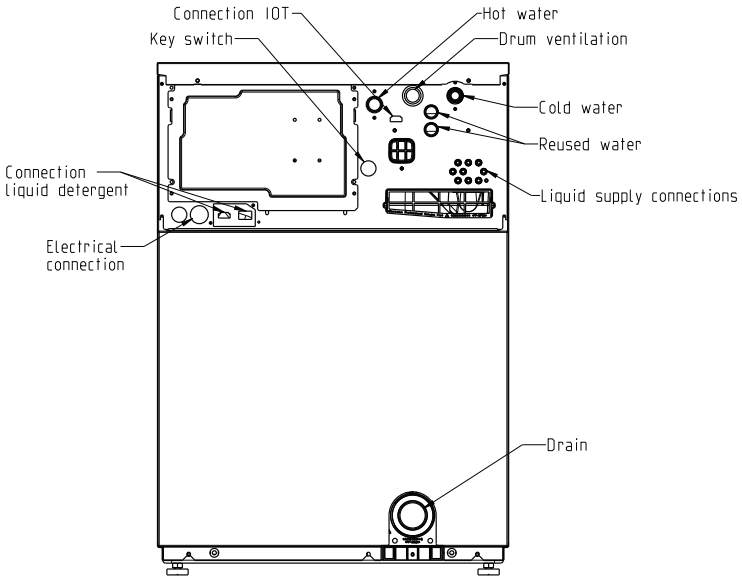
Connection IOT
Key switch
Hot water
Drum ventilation
Cold water
Reused water
Connection
liquid detergent
Liquid supply connections
Electrical
connection
Drain

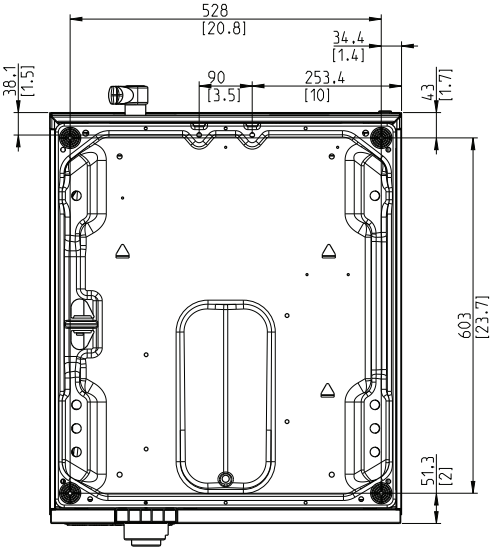
528
[20.8]
34.4
[1.4]
38.1
[1.5]
90
[3.5]
253.4
[10]
43
[1.7]
603
[23.7]
51.3
[2]

Täydellinen ratkaisu maksimaaliseen tehokkuuteen

Yhdistä WP7-pesukone TD7-kuivausrumpuun ja optimoi koko kuivasta kuivaan -prosessi. Täydennä kokonaisuus Electrolux Professionalin annostelupumpuilla ja älykkäillä lisävarusteilla. Näin saavutat entistä alhaisemmat käyttökustannukset, paremman ergonomian ja sujuvamman työnkulun.

Vaihtoehdot ja ominaisuudet

- Tyhjennyspumppu
- Etupuolelle sijoitettu pesuainekotelo
-
- One Connected
- Liitäntä varaus- ja maksujärjestelmään tai kolikkorahastimeen

Lisävarusteet

- Automaattiset annostelupumput
- Pesu- ja puhdistusaineet sekä pesuainekaapit
- Vesi- ja höyryletkut
- Kuljetuskärryt

Nukka-allas, jalustat ja torniasennussarjat

- Nukka-allas: vähentää lian ja nukan päätymistä viemäriin
- Jalusta: parantaa ergonomiaa ja mahdollistaa laitteiden yhteensovittamisen
- Torniasennussarja: tilaa säästävä ratkaisu pieniin tiloihin